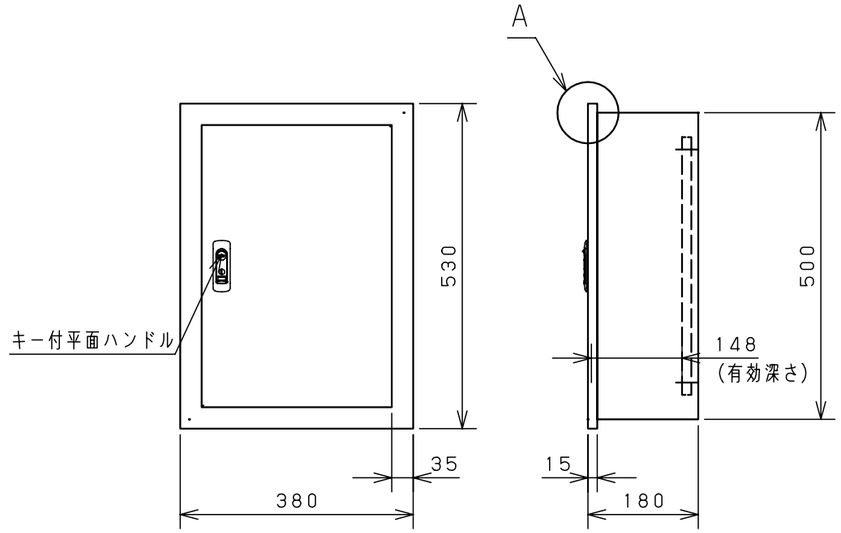


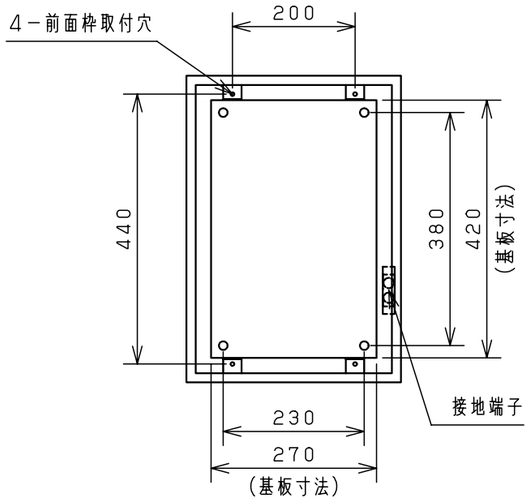


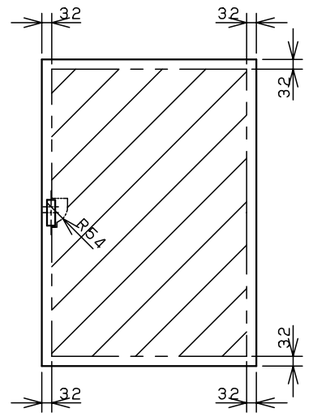


扉　機器取付有効図

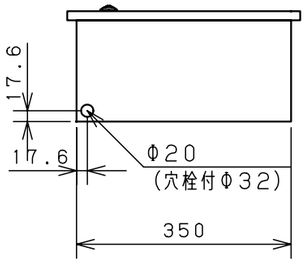


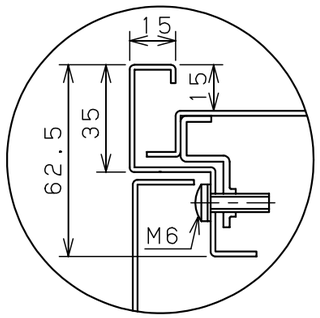


A部断面詳細（1：2）

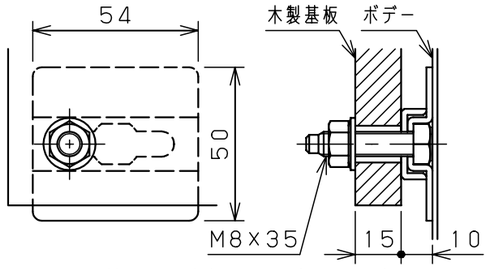


基板取付部詳細（1：2）

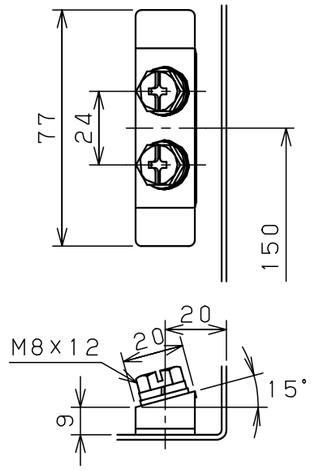


接地端子詳細（1：2）

| キャビネット仕様 | | | 品名 | 盤用キャビネット BF18-355C | | | | | | |
|---|---|---|---|---|---|---|---|---|---|---|
| 形式 | 屋内用 | | | | | | | | | |
| ボデー | 鋼板 | t1.6 | | | | | | | | |
| ドア | 鋼板 | t1.6 | 図番 | | | | | | | 1/1 |
| 基板 | 木板 | t15 | | | | | | | | |
| 塗装色 | クリーム（2.5Y9/1） | | A3基準 | 尺度 | 1:10 | 設計 | 水野 | 製図 | 水野 | 検図 | 鈴木忍 |
| IP | 保護等級 IP2XD | | 作成日 2006年 1月 5日 | | | | | | | |

© NITTO KOGYO CORPORATION

NITO 日東工業株式会社