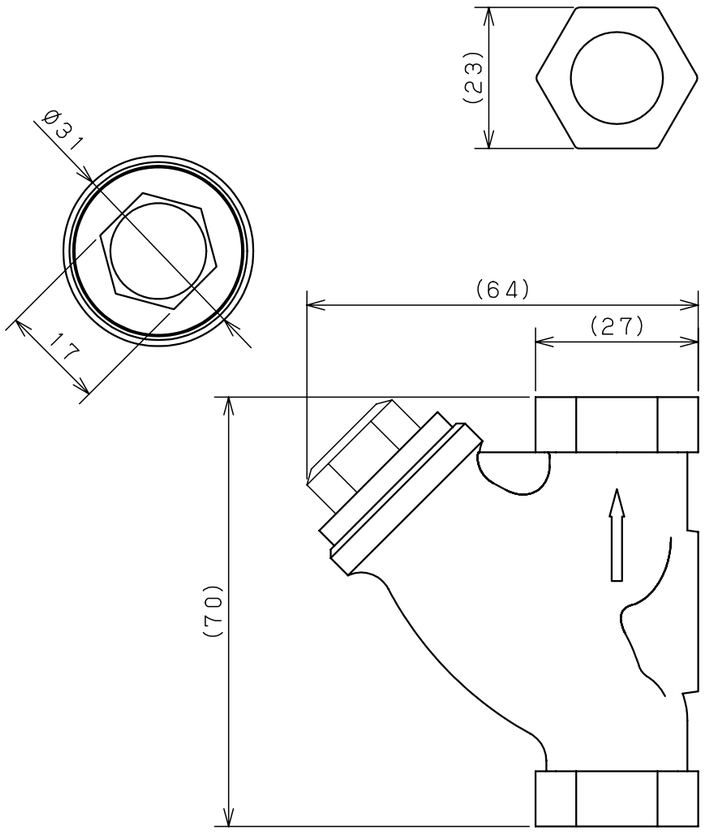

Y型ストレーナ

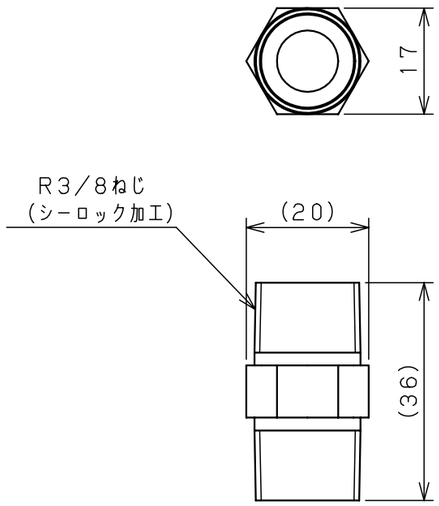

六角ニップル

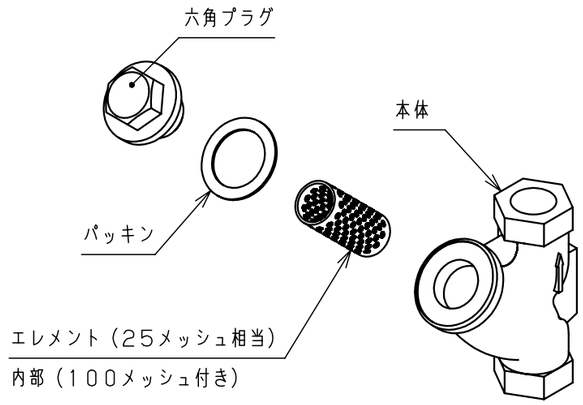

Y型ストレーナ
分解図（1：2）

品名記号	適用機種	セット内容
PHEW-STM-S	Eクール（水冷熱交換器）側面取付型　耐食性タイプ PHEW-K-S　全機種	Y型ストレーナ（100メッシュ）・・・1個 六角ニップル　・・・1個 取扱説明書　・・・1部

製品仕様	
Y型ストレーナ	
1．材質	
本体	SUS304
六角プラグ	SUS304
エレメント	SUS304
パッキン	PTFE（フッ素樹脂）
2．使用圧力範囲※1	0～0．5MPa
3．耐圧	2MPa
4．使用流体	水、クーラント水
5．ねじ径	Rc3/8
六角ニップル	
1．材質	SUS304
2．ねじ径	R3/8

備考：※1　水冷熱交換器本体の使用圧力は0．5MPa以下ですので、組合せて使用する場合は必ずこの範囲内でご使用下さい。

御納入先：――――――――――――― 様

年	月	日	数量

品名：Eクール（水冷熱交換器）耐食性タイプ　オプション
ストレーナセット（100メッシュ）
PHEW-STM-S

図番：

尺度	A3基準 1:1	製図	関	検図	服部	承認	伊佐治

作図　2009年　3月17日

© NITTO KOGYO CORPORATION

日東工業株式会社