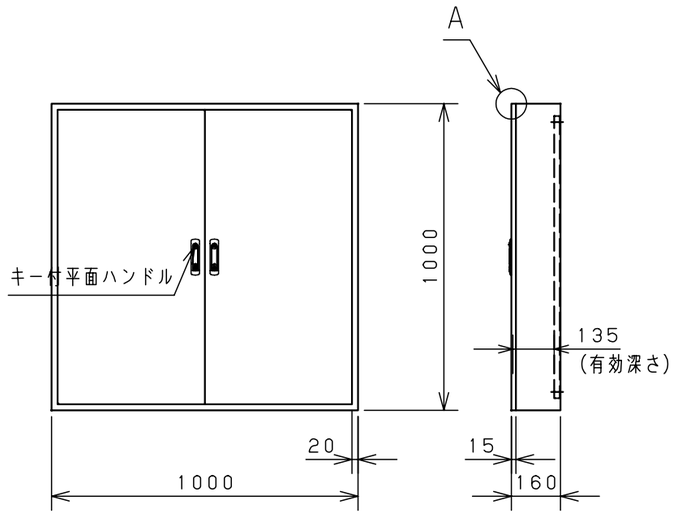

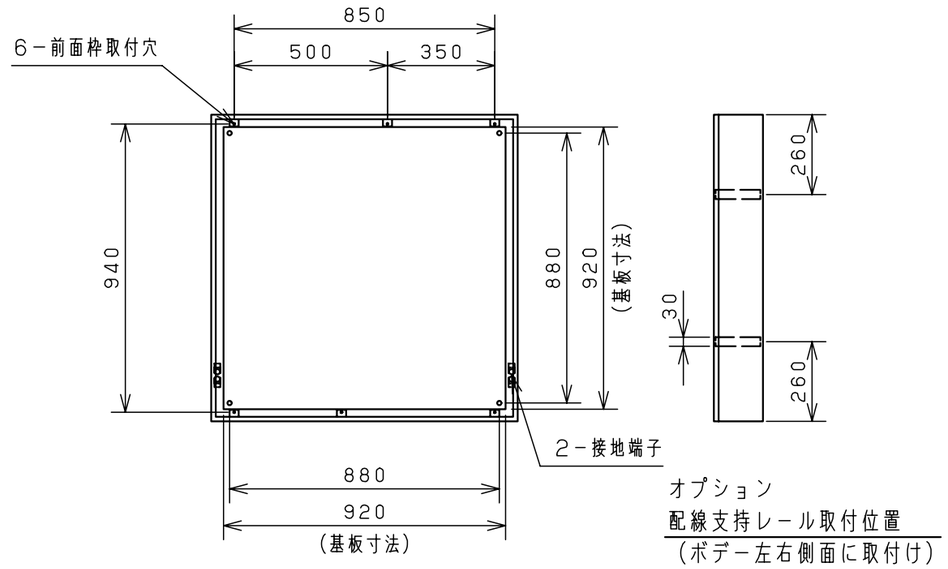

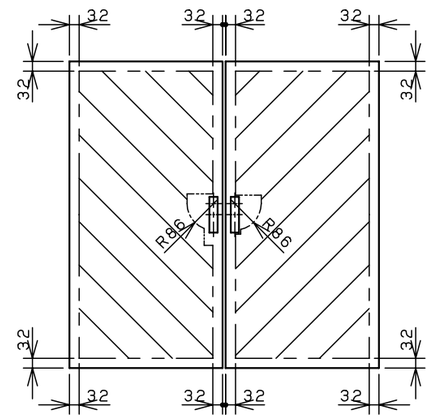

扉　機器取付有効図

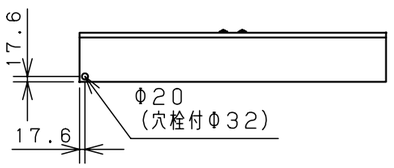

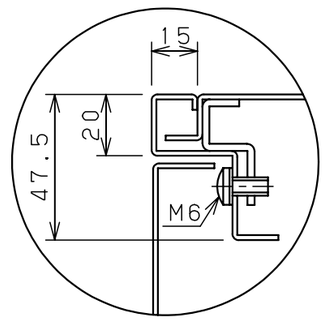

A部断面詳細（1：2）

注）両扉の合わせ部の有効深さは
図中有効深さより23mm
引いた寸法になります

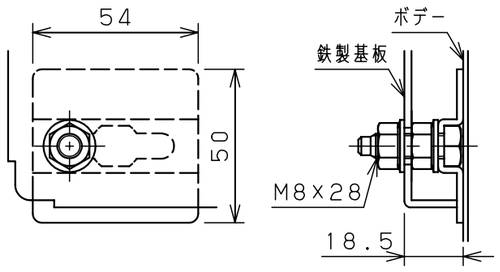

基板取付部詳細（1：2）

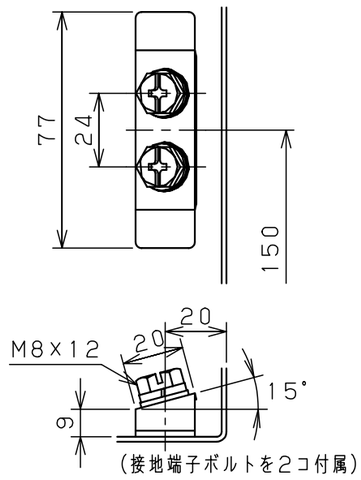

接地端子詳細（1：2）

キャビネット仕様			品名	盤用キャビネット S16-1010-2C						
形式	屋内用									
ボデー	鋼板	t1.6	図番							1/1
ドア	鋼板	t1.6								
基板	鋼板	t2.3								
塗装色	クリーム（2.5Y9/1）		A3基準	尺度	1:20	設計	水野	製図	水野	検図 鈴木忍
IP	保護等級 IP2XC		作成日 2006年 1月 5日							

© NITTO KOGYO CORPORATION

日東工業株式会社